LOMBRICARIUM

LA FORET ET LA RIVIERE

CHAPITRE 1 : DU BESOIN AUX SOLUTIONS TECHNIQUES
FONCTIONS ET SOLUTIONS TECHNIQUES

Fonctions et matériaux : Retrouver la fonction des différentes pièces

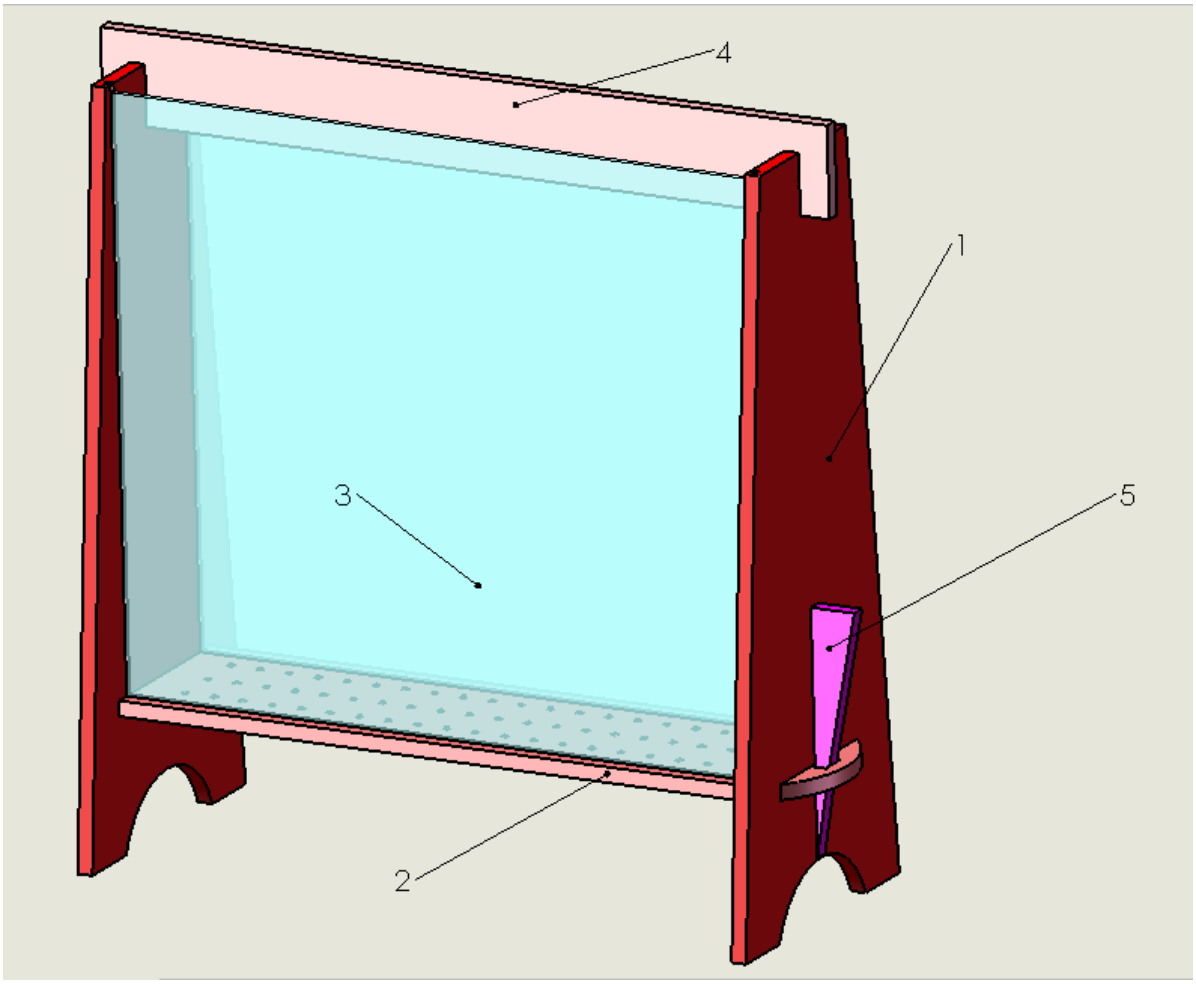

Nomenclature :

1	FLANCS			
2	FOND			
3	VITRES			
4	TRAVERSE			
5	TRIANGLE			
REPERES	**DESIGNATION**	**FONCTIONS**	**MATERIAUX**	**QUANTITE**

Fabrication des pièces du Lombricarium à partir des plans ci-dessous

Plans des flancs

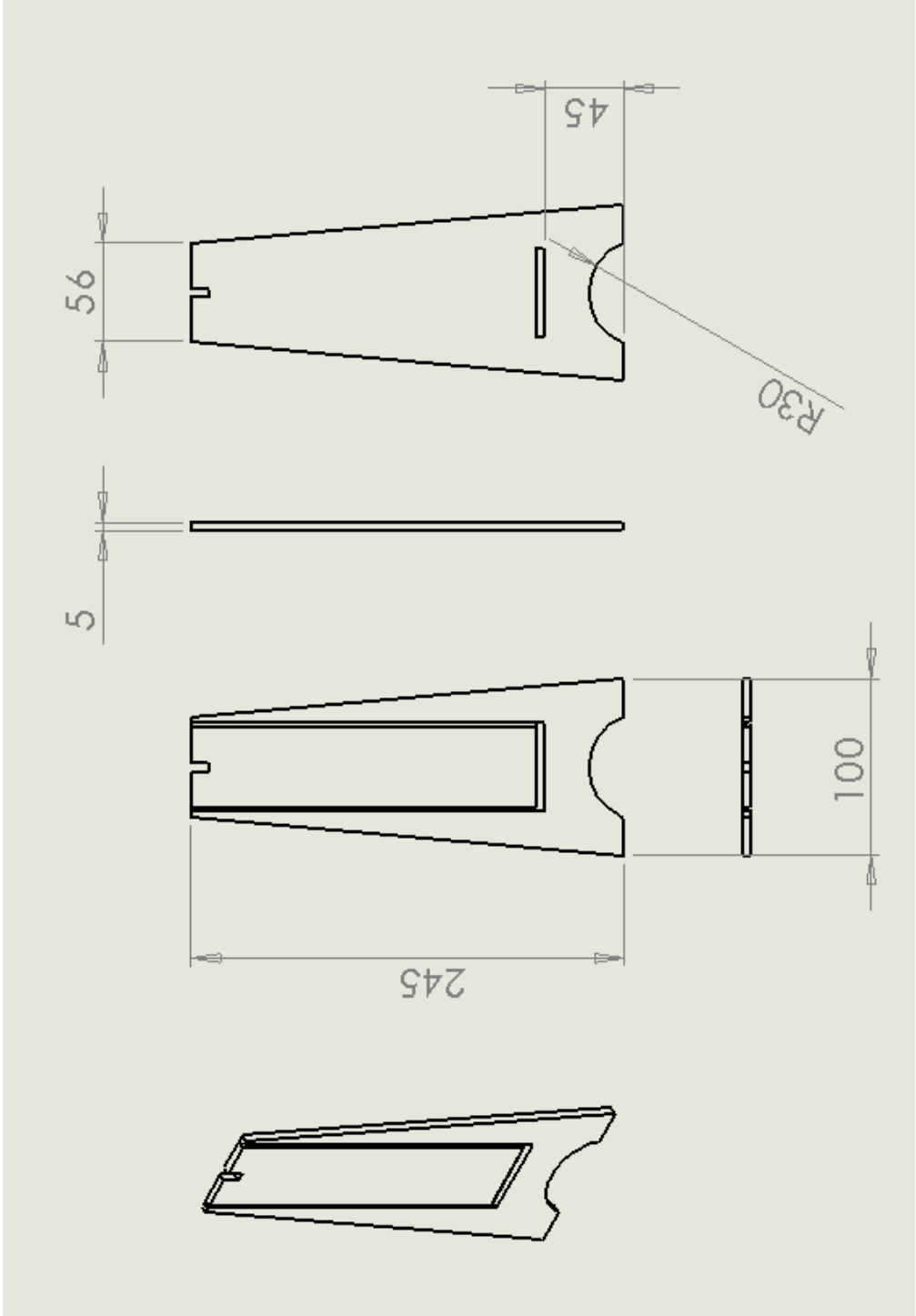

Plans des Triangles d'assemblage :

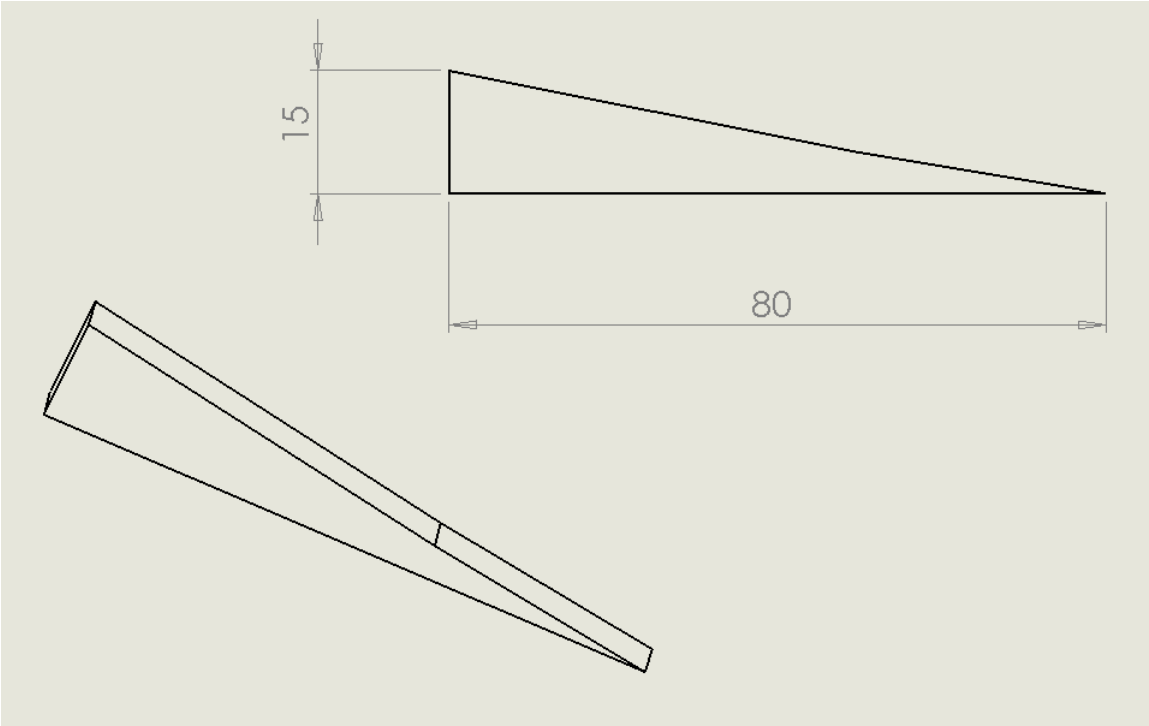

Plan des vitres :

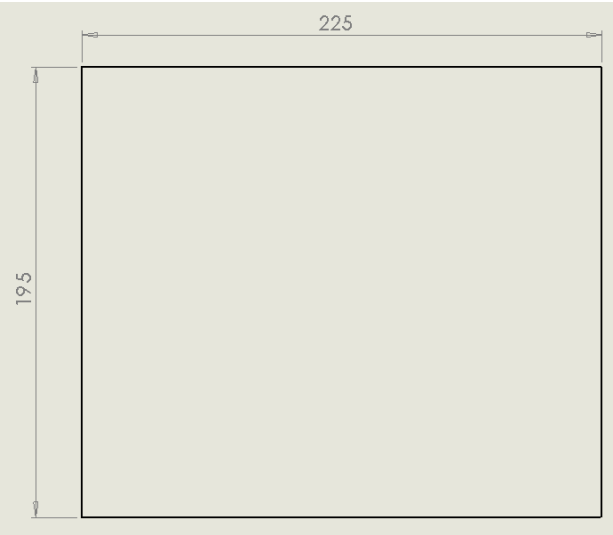

Plan du fond :

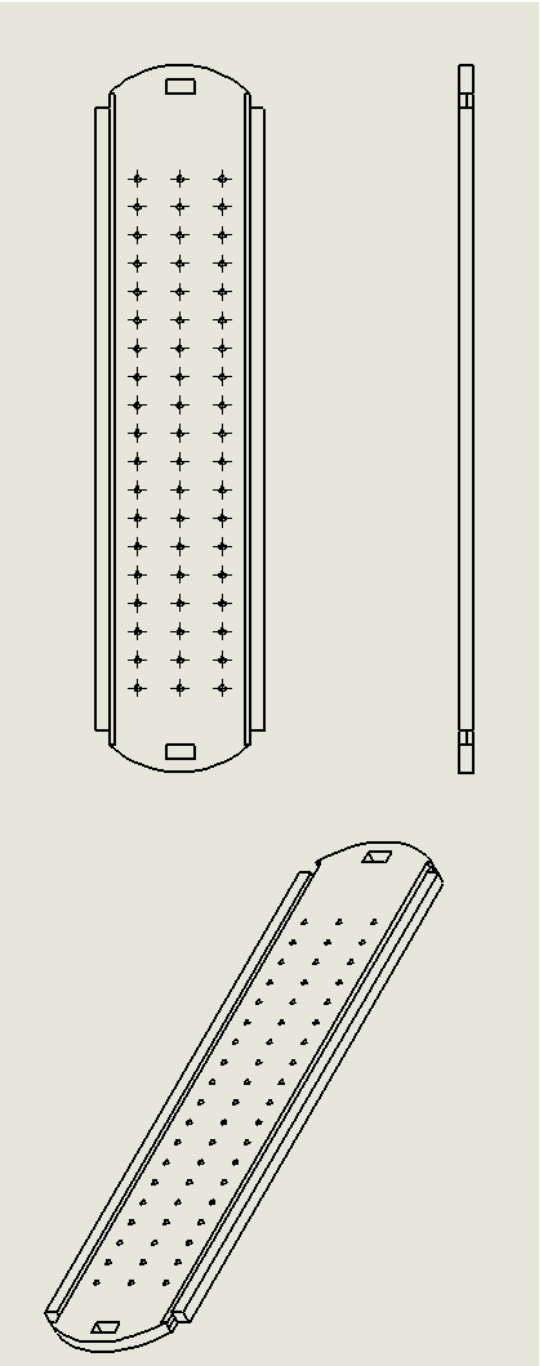

Plan de la Traverse :

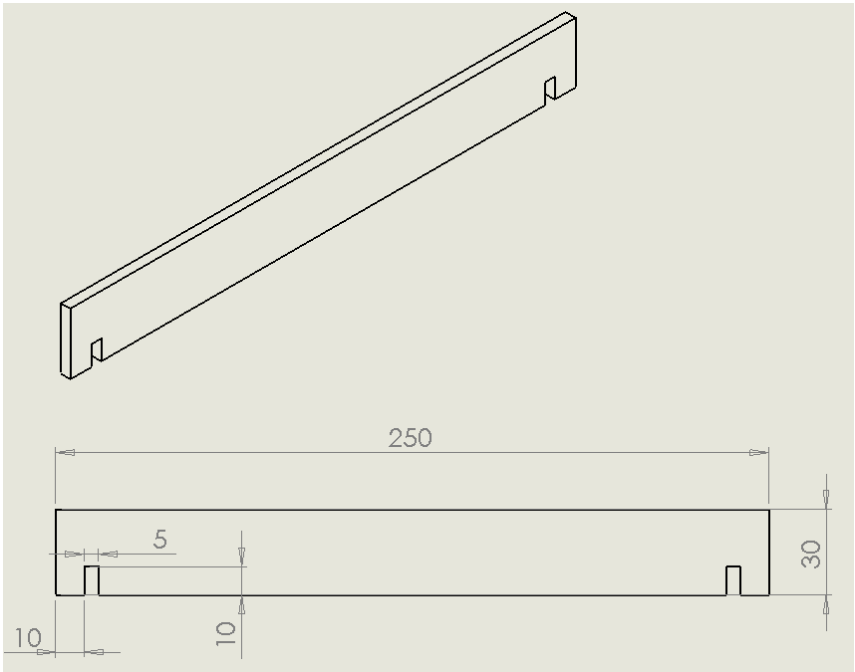
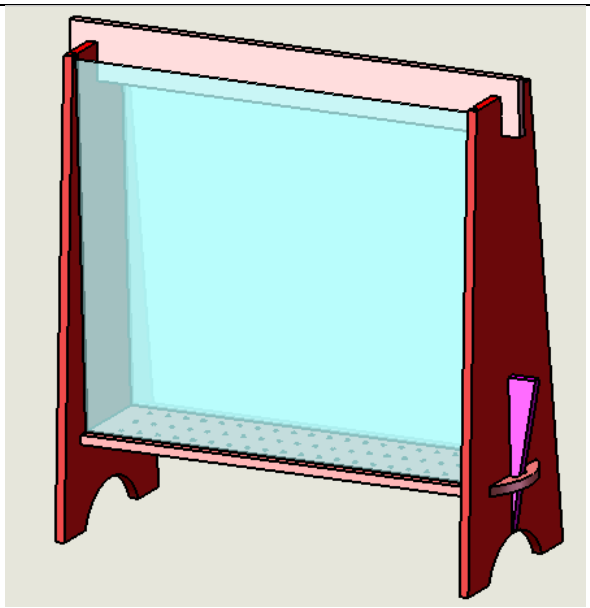
Dessin d'ensemble en perspective :