Investigation : Décrire l'objet technique à disposition et son fonctionnement.

A partir de l'objet technique à disposition et des fichiers volumiques les élèves travaillent par ilots	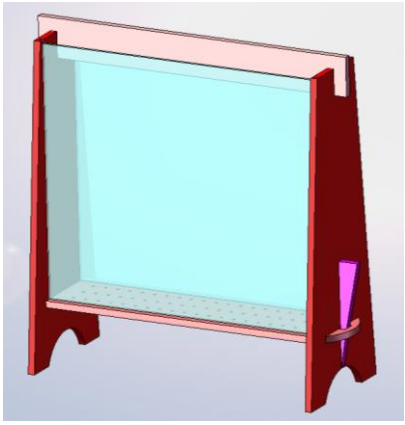

Définir la fonction d'usage de l'objet ? :

Décrire le principe de fonctionnement de l'objet :

Procédés de réalisation : A l'aide du logiciel Machines & Matériaux et des matériaux bruts à dispositions, lister les machines nécessaires à la fabrication du LOMBRICARIUM

Sécurité et gammes d'utilisation des machines : Pour les différentes machines nécessaires à la fabrication lister les règles de sécurité et les procédures d'utilisation

Fonctions et matériaux : Retrouver la fonction des différentes pièces

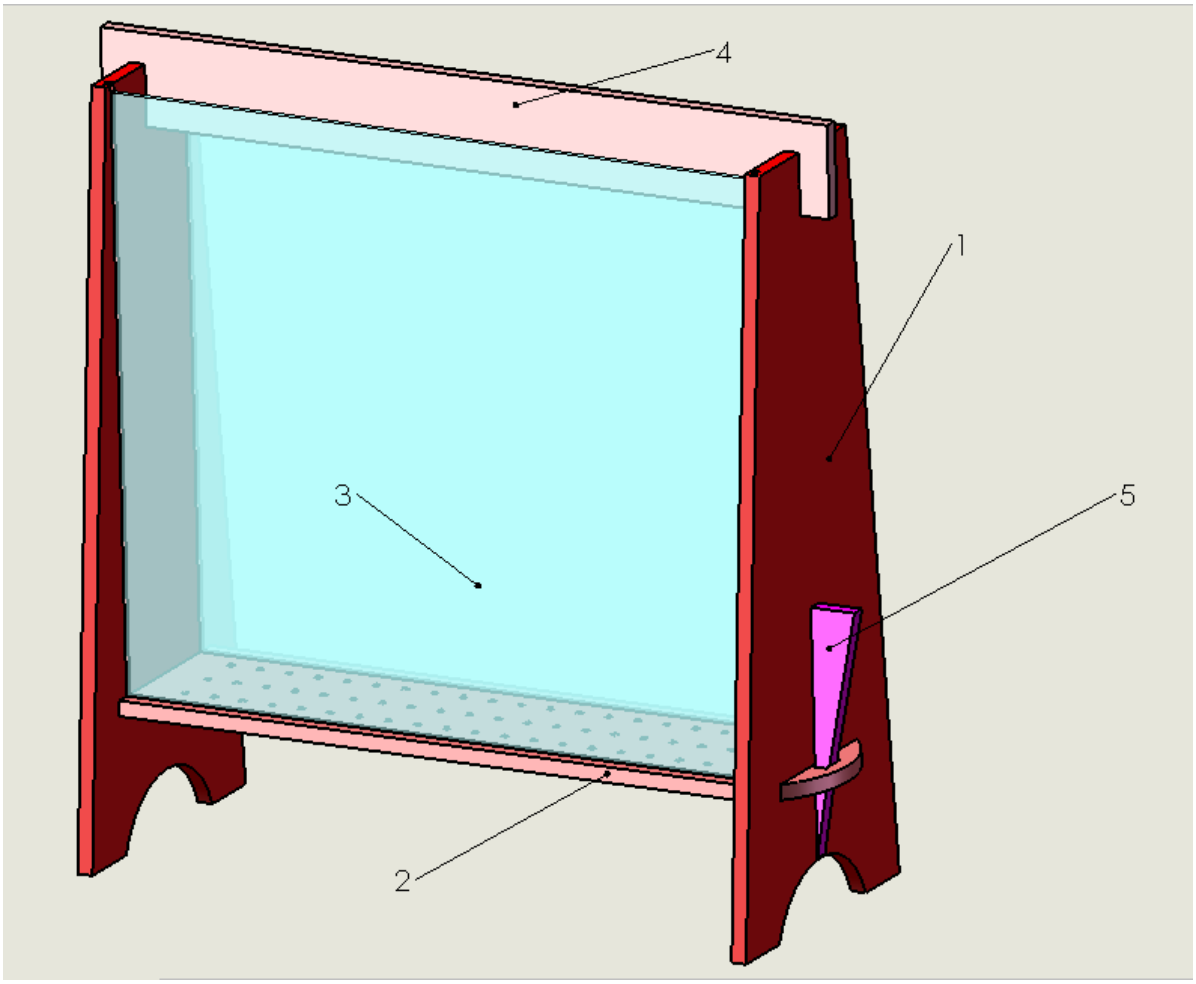

1	FLANCS			
2	FOND			
3	VITRES			
4	TRAVERSE			
5	TRIANGLE			
REPERES	**DESIGNATION**	**FONCTIONS**	**MATERIAUX**	**QUANTITE**